DENVER®

DAB/USB/MP3/CD/PLL FM Radio/Kassett

Bärbar Boombox

DENVER TDC-250

Användarhandbok

Komponentöversikt

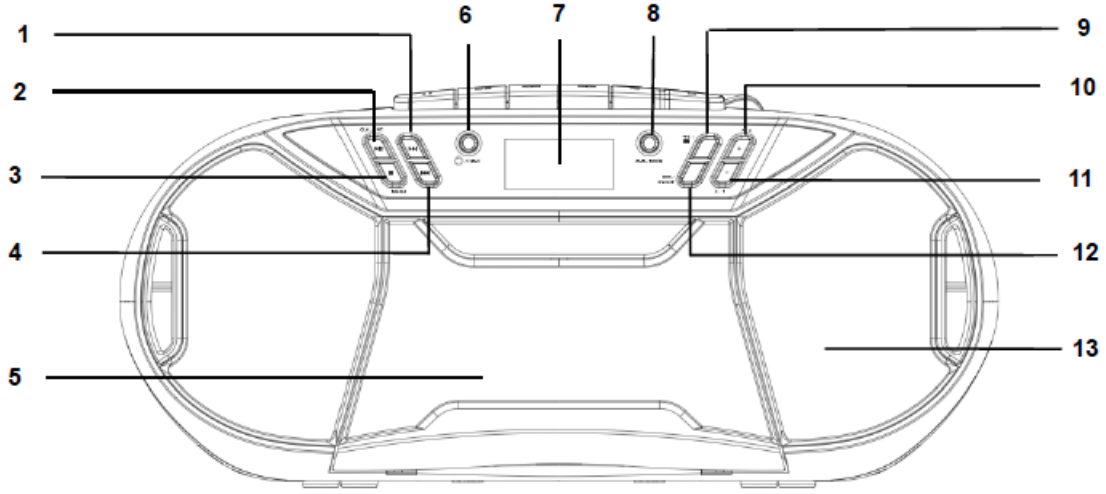

1. SKIP+/TUNING+ -knapp
2. ENTER/PLAY/PAUSE/CLOCK-knapp
3. STOP/MENU-knapp
4. Knappen SKIP-/TUNING-
5. KASSETTLUCKA
6. STANDBY/FUNKTIONS-knapp
7. DISPLAY
8. AMS/MODE-knapp
9. PRE./FOLDER-knapp
10. VOLUME+/ALARM 2-knapp
11. VOLUME-/ALARM 1-knapp
12. INFO/SNOOZE-knapp
13. HÖGTALARE

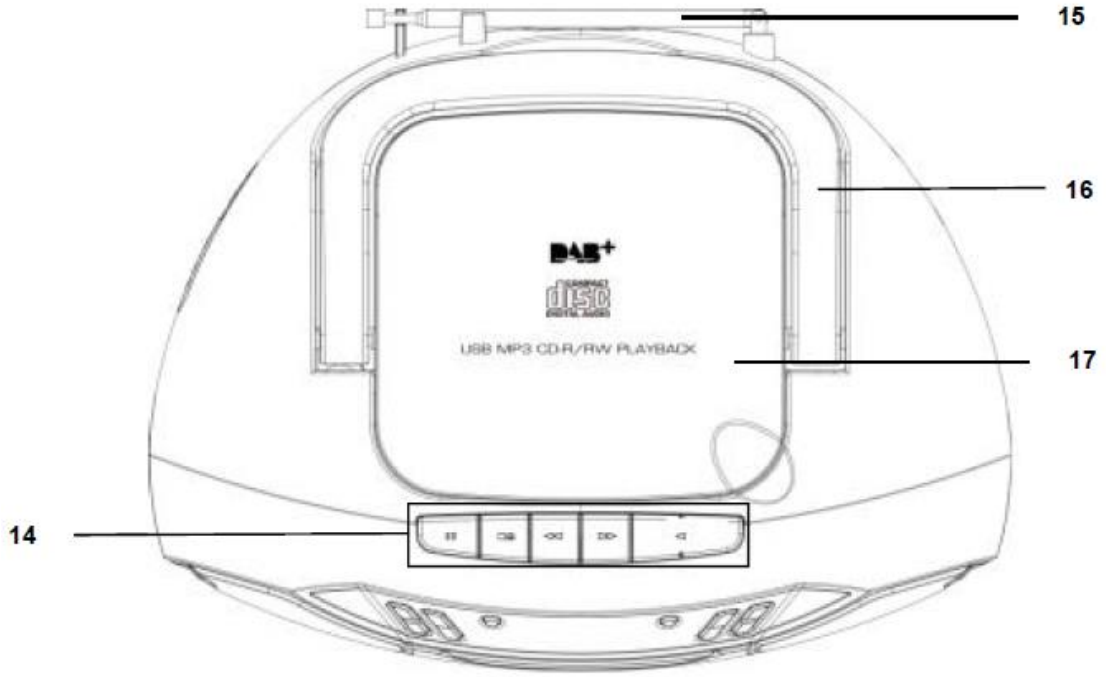

14. BANDUPPSPELNINGSKNAPPAR
15. FM-ANTENN
16. HANDTAG
17. CD-LUCKA

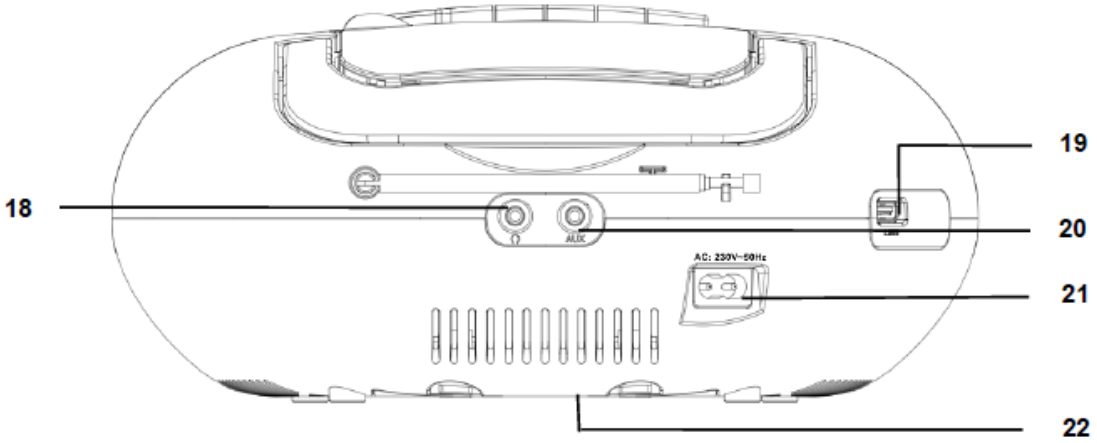

18. HÖRLURSUTTAG
19. USB-KONTAKT
20. AUX-INGÅNG
21. AC-UTTAG
22. BATTERIFACK

Slå på enheten

- Tryck på ”STANDBY/FUNCTION”-knappen för att starta enheten.
- Tryck på ”STANDBY/FUNCTION”-knappen i ca. 3 sekunder för att växla till standby-läge.

Strömförsörjning

- Denna boombox kan användas med medföljande strömkabel eller med 6 x “C”-batterier (batterier ingår ej)

- **<u>Ställa in tid och datum</u>**

Systemet måste vara i standby-läge för att ställa in klockan.

1. Tryck och håll knappen ”ENTER/PLAY/PAUSE/CLOCK” intryckt i ca 2 sekunder.
2. Använd knapparna ”SKIP+/TUNING+” och ”SKIP-/TUNING-” för att ställa in tidsformatet ”12/24 timmar".
3. Tryck på “ENTER/PLAY/PAUSE/CLOCK” för att bekräfta.
4. Använd “SKIP+/TUNING+” eller “SKIP-/TUNING-” för att ställa in timmarna.
5. Tryck på knappen ”ENTER/PLAY/PAUSE/CLOCK” för att bekräfta timmarna.
6. Upprepa steg 4 och 5 för att ställa in minut/datum.

Inställning av larmtid

Systemet måste vara i standby-läge för att ställa in larmet.

Du har möjligheten att ställa in två alarm. Gör så här:

1. Tryck på knappen ”VOLUME-/ALARM 1" i ca 3 sekunder. Timmarna börjar blinka.
2. Ställ in med knapparna “SKIP+/TUNING+” eller “SKIP-/TUNING-”.

3. Tryck på knappen ”VOLUME-/ALARM 1" för att bekräfta. Minuterna blinkar.
4. Gör inställningarna med knapparna “SKIP+/TUNING+” eller “SKIP-/TUNING-”.
5. Tryck på knappen ”VOLUME-/ALARM 1" för att bekräfta. Välj sedan väckningstid med knapparna “SKIP+/TUNING+” eller “SKIP-/TUNING-”. Tryck på ”VOLUME-/ALARM 1" för att bekräfta.

Hur du ändrar funktion/lägen på boombox

Efter att du slagit på boombox, trycker du kort på knappen STANDBY/FUNCTION för att ändra läge.
När det exempelvis handlar om uppspelning av CD-skivan ska du se till att du är i CD-läge.

DAB-menyn

Tryck på “STOP/MENU” för att välja DAB-radiomenyn. Tryck på “SKIP+/TUNING+” för att välja följande DAB-menyer och bekräfta med knappen “ENTER/PLAY/PAUSE/CLOCK”:

- Full sökning:

Starta stationssökningen. DAB-frekvensbandet är genomsöks för kanaler.

- System
- Språk
- Tidsuppdatering
- Fabriksåterställning
- SW-version (mjukvaruversion)

MED ENSAMRÄTT, UPPHOVSRÄTT DENVER ELECTRONICS A/S

DENVER®

www.denver-electronics.com

Elektriska och elektroniska apparater innehåller material, komponenter och ämnen som kan vara farliga för din hälsa och miljön, om avfallsmaterialet (förbrukad elektrisk och elektronisk utrustning) inte hanteras korrekt.

Elektrisk och elektronisk utrustning markeras med en överkorsad soptunna, så som visas ovan. Denna symbol indikerar att elektrisk och elektronisk utrustning inte ska bortskaffas med hushållsavfallet, utan ska bortskaffas separat.

Alla kommuner har etablerat uppsamlingsställen där elektrisk och elektronisk utrustning och batterier antingen kan lämnas in kostnadsfritt på återvinningsstationer eller hämtas från hushållen. Vidare information finns att tillgå hos din kommuns tekniska förvaltning.

Härmed försäkrar Inter Sales A/S att denna typ av radioutrustning TDC-250 överensstämmer med direktiv 2014/53/EU. Den fullständiga texten till EU-försäkran om överensstämmelse finns på följande webbadress: Ange: www.denver-electronics.com och klicka sedan på IKONEN längst upp på webbsidan. Ange modellnumret: TDC-250
Ange nu produktsida, och direktivet finns under hämtningar/övriga hämtningar

Driftsfrekvensområde:
Maximal utgående ström:

DENVER ELECTRONICS A/S
Omega 5A, Soeften
DK-8382 Hinnerup
Danmark
www.facebook.com/denverelectronics