DENVER®

Rádio Cassete FM DAB/USB/MP3/CD/PLL FM
Boombox portátil
DENVER TDC-250
Manual de instruções

Generalidades dos componentes

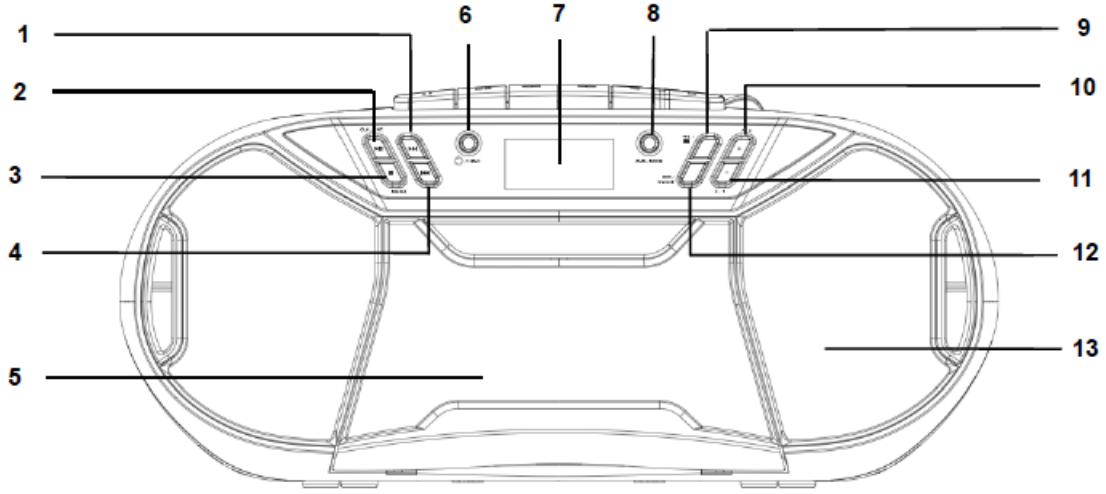

1. Botão IGNORAR+/SINTONIZAR+
2. Botão ENTRAR/REPRODUZIR/PAUSA/RELÓGIO
3. Botão PARAR/MENU
4. Botão IGNORAR-/SINTONIZAR-
5. PORTA DA CASSETE
6. Botão FUNÇÃO/EM ESPERA
7. VISOR
8. Botão AMS/MODO
9. Botão PRE/PASTA
10. Botão ALARME 2/VOLUME+
11. Botão ALARME 1/VOLUME-
12. Botão INFO/VIBRAR
13. ALTIFALANTE

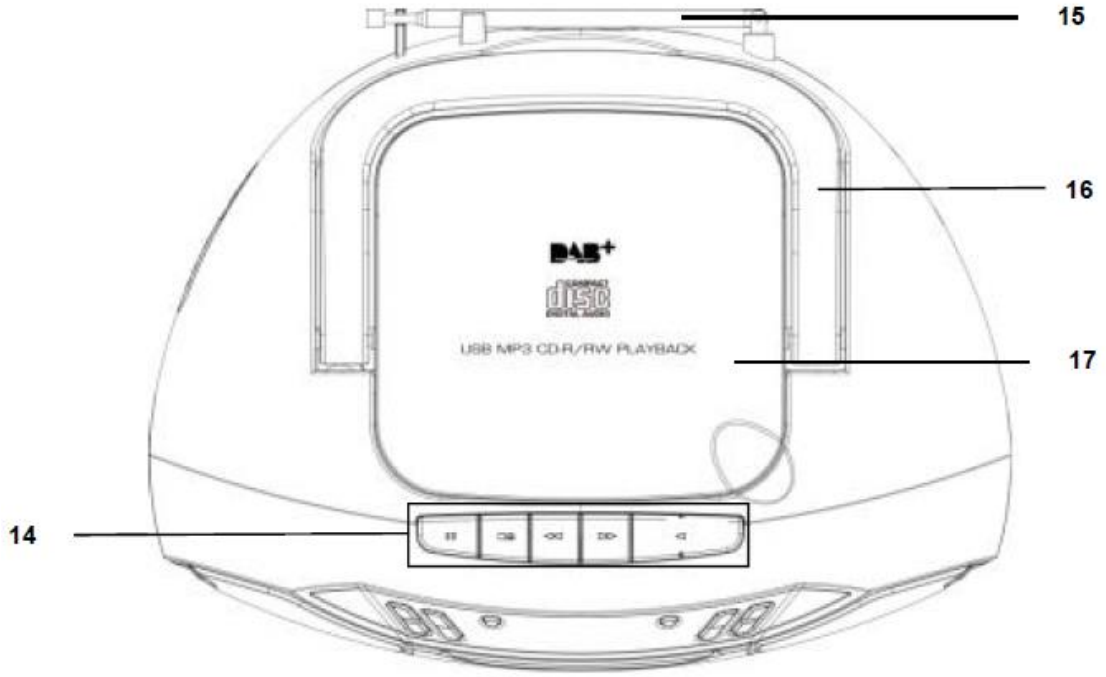

14. BOTÕES DE REPRODUÇÃO DA CASSETE
15. ANTENA FM
16. PEGA
17. PORTA DO CD

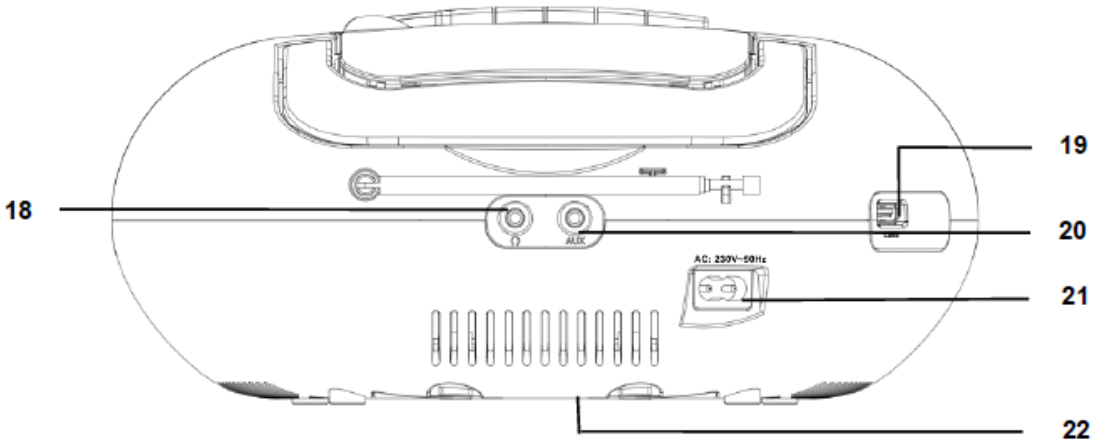

18. TOMADA DE AUSCULTADOR
19. TOMADA USB
20. TOMADA DE ENTRADA AUXILIAR
21. TOMADA CA
22. COMPARTIMENTO DAS PILHAS

Ligar o aparelho

- Premir o botão “STANDBY/FUNCTION” para ligar o aparelho.
- Premir o botão “STANDBY/FUNCTION” durante 3 segundos para mudar para o modo em espera.

Alimentação

- Esta boombox pode ser usada com o cabo de alimentação fornecido ou com 6 pilhas tamanho “C” (pilhas não incluídas)

- **Definir o relógio e a data**

O sistema tem que estar em modo Em Espera de modo a definir o relógio.

1. Premir e manter premido o botão “ENTER/PLAY/PAUSE/CLOCK” durante cerca de 2 segundos.
2. Usar os botões “SKIP+/TUNING+” e “SKIP-/TUNING-” para definir o formato “12/24h”.
3. Premir o botão “ENTER/PLAY/PAUSE/CLOCK” para confirmar.
4. Usar os botões “SKIP+/TUNING+” ou “SKIP-/TUNING-” para definir as horas.
5. Premir o botão “ENTER/PLAY/PAUSE/CLOCK” para confirmar a hora.
6. Repetir os passos 4 e 5 para configurar o minuto/data.

Definir as horas do alarme

O sistema tem que estar em modo em espera de modo a definir o alarme.

Tem a opção de definir dois alarmes. Prosseguir como se segue:

1. Premir o botão “VOLUME +/ALARME 1” durante aproximadamente 3 segundos. As horas começam a piscar.
2. Definir com os botões “SKIP+/TUNING+” ou “SKIP-/TUNING-”.

3. Premir o botão “VOLUME-/ALARME 1” para confirmar. Os minutos começarão a piscar.
4. Definir os botões “SKIP+/TUNING+” ou “SKIP-/TUNING-”.
5. Premir o botão “VOLUME-/ALARME 1” para confirmar. Depois selecionar o tipo de alarme de despertar com os botões “SKIP+/TUNING+” ou “SKIP-/TUNING-”. Premir o botão “VOLUME-/ALARME 1” para confirmar.

Como mudar a função/modos na boombox

Depois de ter ligado a boombox, empurrar ligeiramente o botão STANDBY/FUNCTION para mudar os modos.

Por exemplo para reproduzir um CD, assegurar que está no modo CD.

Menu DAB

Premir o botão “STOP/MENU” para selecionar o menu rádio DAB. Premir “SKIP+/TUNING+” para escolher os seguintes menus DAB e confirmar com o botão “ENTER/PLAY/PAUSE/CLOCK”:

- Pesquisa completa:

Começar com a procura da estação. A frequência da banda DAB é procurada para as estações.

- Sistema
- Idioma
- Atualização da hora
- Reinicialização de fábrica
- Versão do SW (Versão do software)

TODOS OS DIREITOS RESERVADOS, COPYRIGHT DENVER ELECTRONICS A/S

DENVER®

www.denver-electronics.com

CE

O equipamento elétrico e eletrónico contém materiais, componentes e substâncias que podem ser perigosas para a sua saúde e para o ambiente, se o material usado (equipamentos elétricos e eletrónicos eliminados) não for processado corretamente.

O equipamento elétrico e eletrónico está marcado com um caixote do lixo com um X, como mostrado acima. Este símbolo significa que o equipamento elétrico e eletrónico não deve ser eliminado em conjunto com outros resíduos domésticos, mas deve ser eliminado separadamente.

Todas as cidades têm pontos de recolha instalados, nos quais o equipamento elétrico e eletrónico pode tanto ser submetido sem custos a estações de reciclagem e outros locais de recolha, ou ser recolhido na própria residência. O departamento técnico da sua cidade disponibiliza informações adicionais em relação a isto.

Pelo presente a Inter Sales A/S declara que o presente tipo de equipamento de rádio TDC-250 está em conformidade com a Diretiva 2014/53/EU. O texto integral da declaração de conformidade UE está disponível no seguinte endereço de Internet: Entrar em: www.denver-electronics.com e depois clicar no ÍCONE procurar no campo superior do sítio web. Escrever o número do modelo: TDC-250. Agora entrar na página do produto e a instrução a vermelho encontra-se por baixo de transferências/outras transferências

Alcance operacional da frequência:
Potência de saída máxima:

DENVER ELECTRONICS A/S

Omega 5A, Soeften

DK-8382 Hinnerup

Dinamarca

www.facebook.com/denverelectronics