DENVER®

DAB/USB/MP3/CD/PLL FM Radio/Kassett

Bærbar Boombox

DENVER TDC-250

Brukermanual

Komponentoversikt

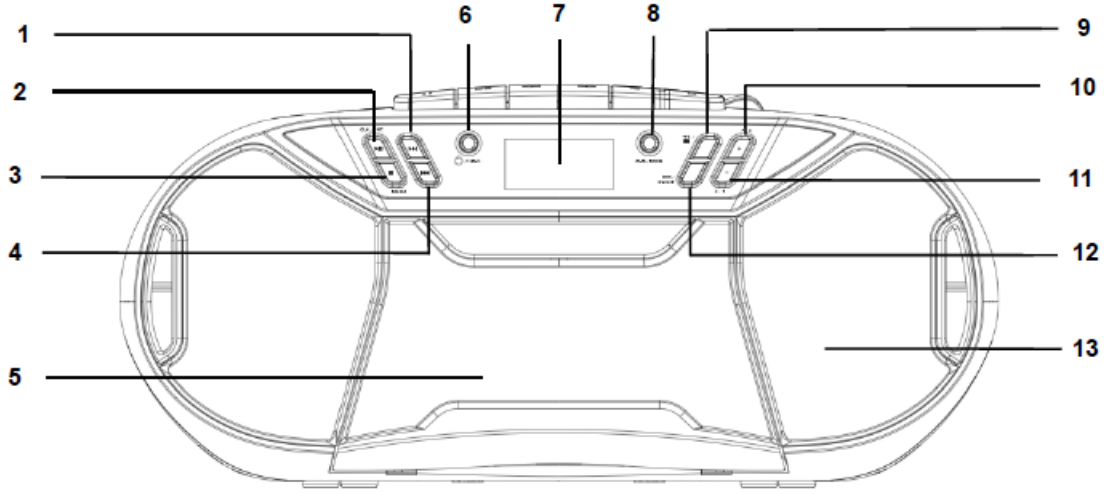

1. HOPP OVER(+)/SØK(+)-knapp
2. ENTER/PLAY/PAUSE/KLOKKE-knapp
3. STOPP/MENY-knapp
4. HOPP OVER(-)/(SØK(-)-knapp
5. KASSETTLUKE
6. STANDBY/FUNKSJON-knapp
7. DISPLAYET
8. AMS/MODUS-knapp
9. PRE./MAPPE-knapp
10. VOLUM(+)/ALARM 2-knapp
11. VOLUM(-)/ALARM 1-knapp
12. INFO/SNOOZE-knapp
13. HØYTTALER

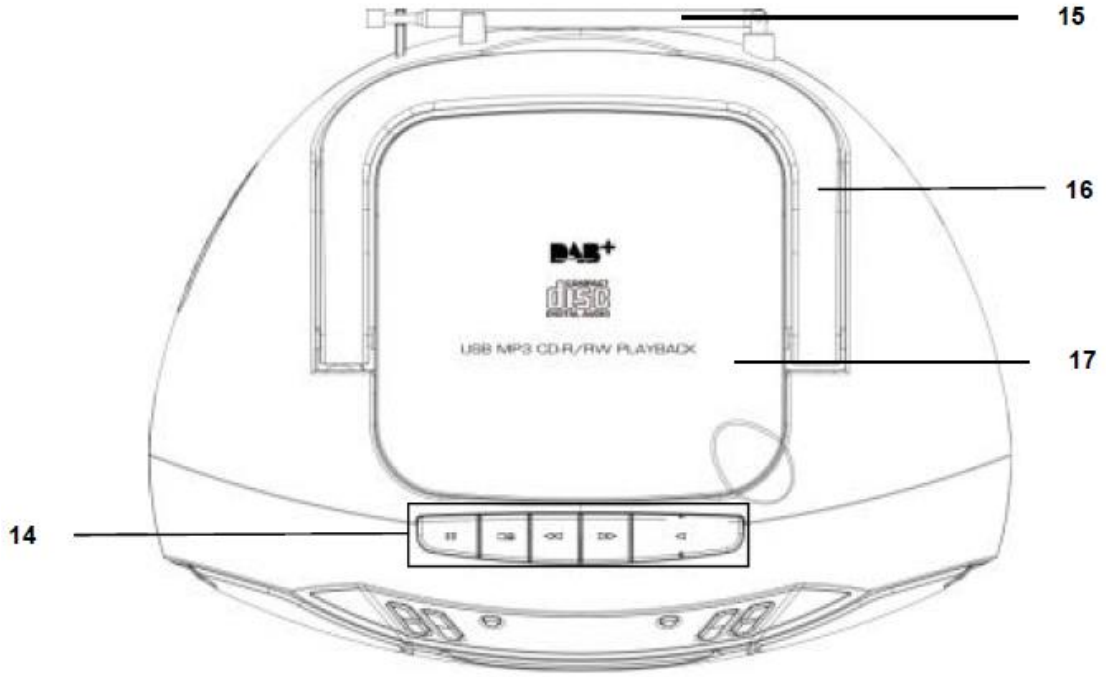

14. KNAPPER FOR KASSETT-AVSPILLING
15. FM-ANTENNE
16. HÅNDTAK
17. CD-DØR

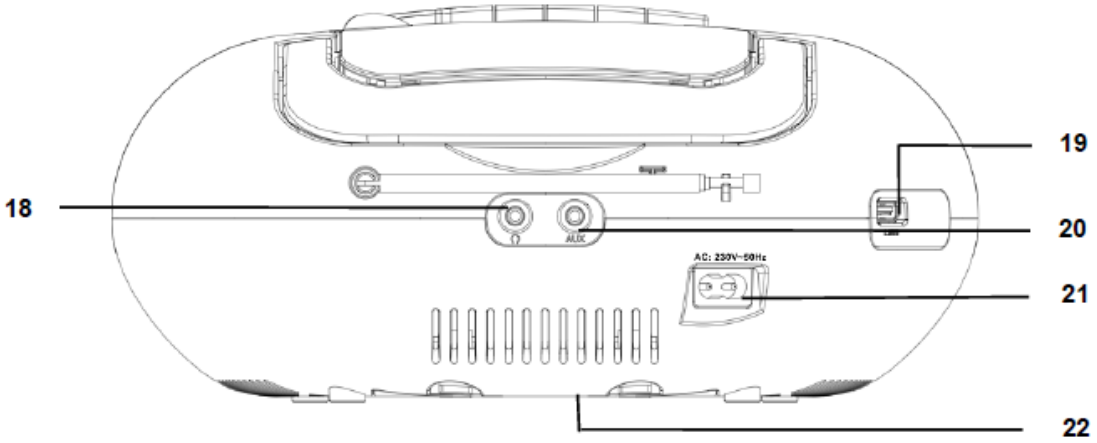

18. HODETELEFONUTGANG
19. USB PLUGG
20. AUX-IN PLUGG
21. STRØMINNGANG
22. BATTERIKAMMER

Slå på enheten

- Trykk på knappen for «STANDBY/FUNCTION» for å skru på enheten.
- Trykk på knappen for «STANDBY/FUNCTION» i ca. 3 sekunder for å sette enheten i standby-modus.

Strømforsyning

- Denne boomboxen kan brukes med strømledningen som er medlevert eller med 6 batterier av "C"-størrelse (batteriene følger ikke med).

- **<u>Stille inn klokke og dato</u>**

Systemet må være i standby-modus for å kunne stille inn klokken.

1. Trykk og hold inne knappen for «ENTER/PLAY/PAUSE/CLOCK» i ca. 2 sekunder.
2. Bruk "SKIP+/TUNING+" eller "SKIP-/TUNING-" knappen for å velge format for klokkeslett "12/24timer".
3. Trykk på "ENTER/PLAY/PAUSE/CLOCK" knappen for å bekrefte.
4. Bruk "SKIP+/TUNING+" eller "SKIP-/TUNING-" knappen for å stille inn timene.
5. Trykk på knappen for «ENTER/PLAY/PAUSE/CLOCK» for å bekrefte timen.
6. Gjenta trinn 4 og 5 for å konfigurere minutt og dato.

Stille inn alarmklokkeslett

Systemet må være i standby-modus for å konfigurere alarmen.

Du har muligheten til å stille inn to alarmer. Gjør følgende:

1. Trykk på knappen for «VOLUM(-)/ALARM 1» i ca. 3 sekunder. Timetallet begynner å blinke.

2. Still inn ved hjelp av “SKIP+/TUNING+” eller “SKIP-/TUNING-” knappen.
3. Trykk på knappen for «VOLUM(-)/ALARM 1» for å bekrefte. Minuttallet blinker.
4. Still inn ved hjelp av “SKIP+/TUNING+” eller “SKIP-/TUNING-” knappen.
5. Trykk på knappen for «VOLUM(-)/ALARM 1» for å bekrefte. Velg type vekker ved hjelp av “SKIP+/TUNING+” eller “SKIP-/TUNING-” knappen. Trykk på «VOLUM(-)/ALARM 1» for å bekrefte.

Slik endrer du funksjon/modus på boomboxen

Etter at du har slått på boomboxen, må du trykke kort på STANDBY/FUNCTION-knappen for å bytte modus.

Du må for eksempel velge CD-modus hvis du vil høre på en CD.

DAB-Meny

Trykk på “STOP/MENU”-knappen for å velge DAB radio-menyen. Trykk på “SKIP+/TUNING+” for å velge følgende DAB-menyer, og bekreft valget ditt med “ENTER/PLAY/PAUSE/CLOCK” knappen:

- Fullt søk:

Start søkingen etter stasjoner. DAB-frekvensbåndet søkes etter stasjoner.

- System
- Språk
- Tidsoppdatering
- Fabrikkinnstillinger
- SW versjon (Software versjon)

MED ENERETT, OPPHAVSRETT DENVER ELECTRONICS A/S

DENVER®

www.denver-electronics.com

Elektrisk og elektronisk utstyr inneholder materialer, komponenter og stoffer som kan være farlig for din helse og for miljøet, hvis materialet (kassert elektrisk og elektronisk utstyr) ikke håndteres riktig.

Elektrisk og elektronisk utstyr er merket med en søppelbøtte med kryss over, som vist ovenfor. Dette symbolet betyr at elektrisk og elektronisk utstyr ikke skal kastes sammen med husholdningsavfall, men håndteres separat.

Alle byer har opprettet innsamlingspunkter, hvor elektrisk og elektronisk utstyr kan enten leveres inn gratis på resirkuleringsstasjoner og innsamlingspunkter, eller samles inn fra husholdninger. Du kan få mer informasjon fra de lokale myndighetene i byen din.

Hermed erklærer Inter Sales A/S at radioutstyrstypen TDC-250 er i overenstemmelse med direktiv 2014/53/EU. EU-overensstemmelseserklæringens fulle tekst kan man finne på følgende internettadresse: Tast inn: www.denver-electronics.com og klikk på søkeikonet øverst på nettsiden. Angi modellnummer: TDC-250 Deretter går du til produktsiden, du finner det direktivet under downloads/other downloads
Operativt frekvensområde:
Maks. utgangseffekt:

DENVER ELECTRONICS A/S
Omega 5A, Soeften
DK-8382 Hinnerup
Danmark
www.facebook.com/denverelectronics