DENVER®

DAB/USB/MP3/CD/PLL FM Radio/Cassette
Draagbare Boombox
DENVER TDC-250
Gebruikshandleiding

Overzicht van de onderdelen

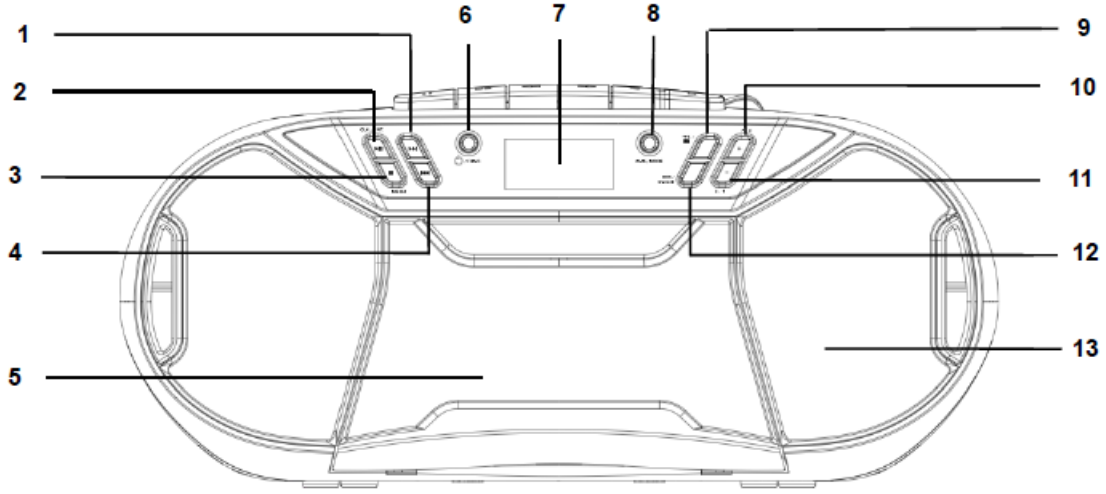

1. Toets VOLGENDE+/TUNER+
2. Toets ENTER/START/PAUZE/KLOK
3. Toets STOP/MENU
4. Toets VORIGE-/TUNER-
5. CASSETTEKLEPJE
6. Toets STAND-BY/FUNCTIE
7. WEERGAVE
8. Toets AMS/MODUS
9. Toets GEHEUGEN/MAP
10. Toets VOLUME+/ALARM 2
11. Toets VOLUME-/ALARM 1
12. Toets INFO/SNOOZE
13. LUIDSPREKER

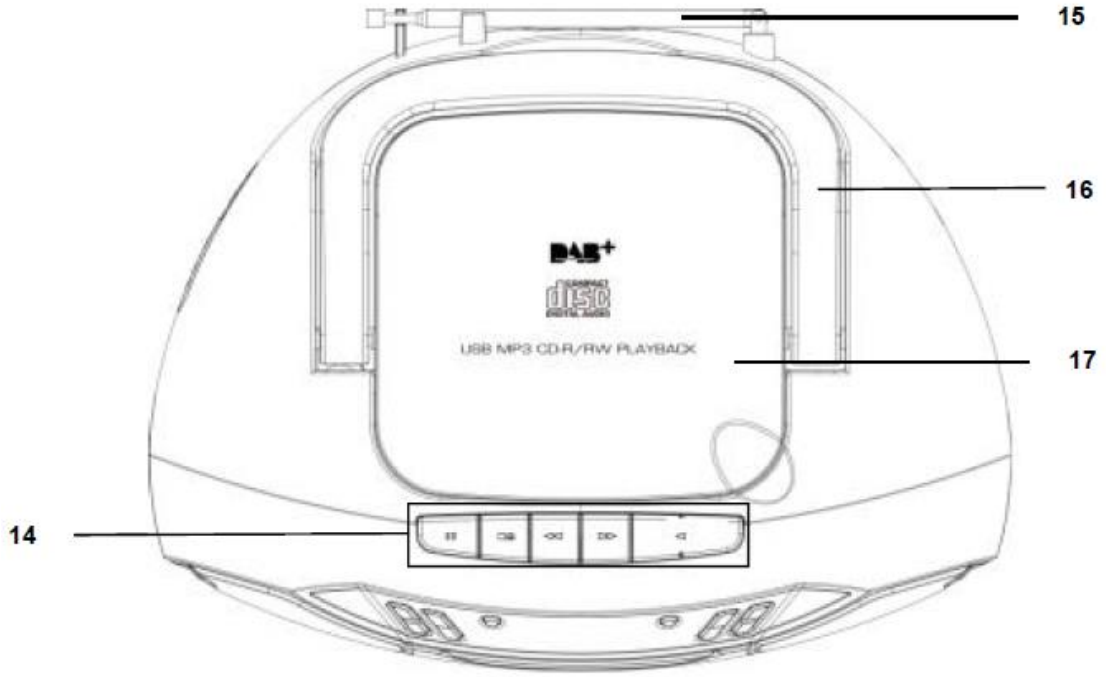

14. TOETSEN CASSETTE AFSPELEN
15. FM-ANTENNE
16. HENDEL
17. CD-KLEPJE

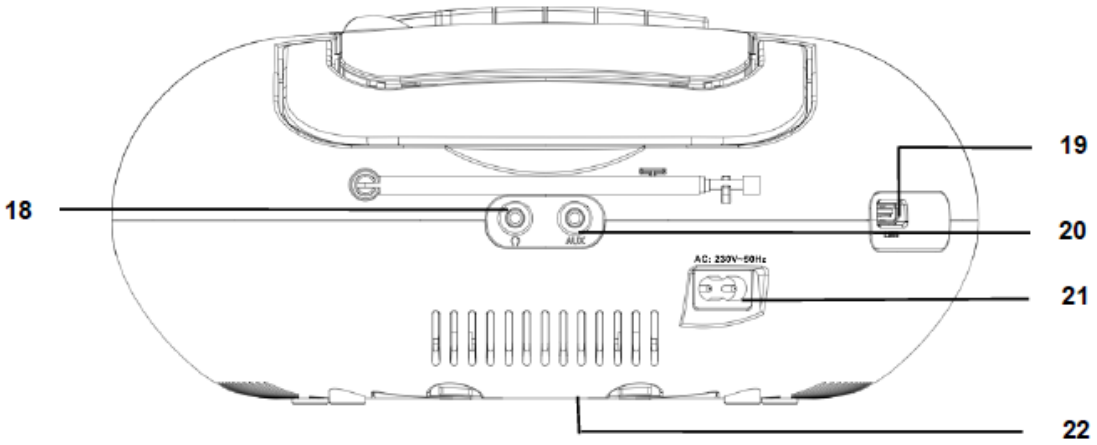

18. HOOFDTELEFOONUITGANG
19. USB-POORT
20. AUX-INGANG
21. AC-INGANG
22. BATTERIJHOUDER

Het apparaat aanzetten

- Druk op de toets “STAND-BY/FUNCTIE” om het apparaat aan te zetten.
- Houd de toets “STAND-BY/FUNCTIE” ongeveer 3 seconden ingedrukt om het apparaat op stand-by te zetten.

Voeding

- Deze boombox kan worden gebruikt met het meegeleverde netsnoer of met 6 x maat "C"-batterijen (batterijen niet inbegrepen)

- **De klok en datum instellen**

Het systeem moet op stand-by worden gezet om de klok in te kunnen stellen.

1. Houd de toets “ENTER/START/PAUZE/KLOK” ongeveer 2 seconden ingedrukt.
2. Gebruik de toetsen “SKIP+/TUNING+” en “SKIP-/TUNING-” om het tijdformaat “12/24 uur” in te stellen.
3. Druk op de toets “ENTER/PLAY/PAUSE/CLOCK” om te bevestigen.
4. Gebruik de toetsen “SKIP+/TUNING+” of “SKIP-/TUNING-” om de uren in te stellen.
5. Druk op de toets “ENTER/START/PAUZE/KLOK” om de uren te bevestigen.
6. Herhaal stappen 4 en 5 om de minuten/datum in te stellen.

De alarmtijd instellen

Het systeem moet op stand-by zijn gezet om het alarm in te kunnen stellen.

U hebt de mogelijkheid om twee alarmen in te stellen. Ga als volgt te werk:

1. Houd de toets “VOLUME-/ALARM 1” ongeveer 3 seconden ingedrukt. De uren zullen beginnen te

knipperen.

2. Stel in met de toetsen “SKIP+/TUNING+” of “SKIP-/TUNING-”.
3. Druk ter bevestiging op de toets “VOLUME-/ALARM 1”. De minuten zullen knipperen.
4. Stel in met de toetsen “SKIP+/TUNING+” of “SKIP-/TUNING-”.
5. Druk ter bevestiging op de toets “VOLUME-/ALARM 1”. Selecteer vervolgens het type wekken met de toetsen “SKIP+/TUNING+” of “SKIP-/TUNING-”. Druk ter bevestiging op “VOLUME-/ALARM 1”.

De functie/modi op de boombox veranderen

Nadat u de boombox hebt ingeschakeld, drukt u kort op de toets STANDBY/ FUNCTION om van modus te veranderen.

Bijv. om CD af te spelen, zorg ervoor dat u in de CD-modus bent.

DAB-menu

Druk op de toets "STOP/MENU" om het menu DAB-radio te selecteren. Druk op “SKIP+/TUNING+” om de volgende DAB-menu's te selecteren en bevestig met de toets “ENTER/PLAY/PAUSE/CLOCK”:

- Volledige scan:

Start het zoeken naar stations. De DAB-frequentieband wordt doorzocht naar stations.

- Systeem
- Taal
- Tijdupdate
- Fabrieksinstelling
- SW-versie (softwareversie)

ALLE RECHTEN VOORBEHOUDEN, AUTEURSRECHT DENVER ELECTRONICS A/S

DENVER®

www.denver-electronics.com

Elektrische en elektronische apparatuur bevatten materialen, componenten en stoffen die schadelijk kunnen zijn voor uw gezondheid en het milieu, indien de afvalproducten (afgedankte elektrische en elektronische apparatuur en batterijen) niet correct worden verwerkt.

Elektrische en elektronische apparatuur zijn gemarkeerd met het doorgekruiste vuilnisbaksymbooltje, zoals hierboven afgebeeld. Dit symbool is bestemd om de gebruiker er op te wijzen dat elektrische en elektronische apparatuur niet bij het overige huisvuil mogen worden weggegooid, maar gescheiden moeten worden ingezameld.

Alle steden hebben specifieke inzamelpunten, waar elektrische en elektronische apparatuur bij recyclestations of andere inzamellocaties kosteloos ingeleverd kunnen worden. In bepaalde gevallen kan het ook aan huis worden opgehaald. Vraag om meer informatie bij uw plaatselijke autoriteiten.

Hierbij verklaar ik, Inter Sales A/S, dat het type radioapparatuur TDC-250 conform is met Richtlijn 2014/53/EU. De volledige tekst van de EU-conformiteitsverklaring kan worden geraadpleegd op het volgende internetadres: www.denver-electronics.com en klik vervolgens op het ZOEK-icoontje op de bovenste regel van de website. Type modelnummer: tdc-250
Open nu de productpagina en de rode richtlijn is te vinden onder downloads/overige downloads

Frequentiebereik:
Totaal uitgangsvermogen:

DENVER ELECTRONICS A/S
Omega 5A, Soeften
DK-8382 Hinnerup
Denemarken
www.facebook.com/denverelectronics