DENVER®

Radio / Casete FM DAB/USB/MP3/CD/PLL
Estéreo portátil
DENVER TDC-250
Manual de instrucciones

Vista general de los componentes

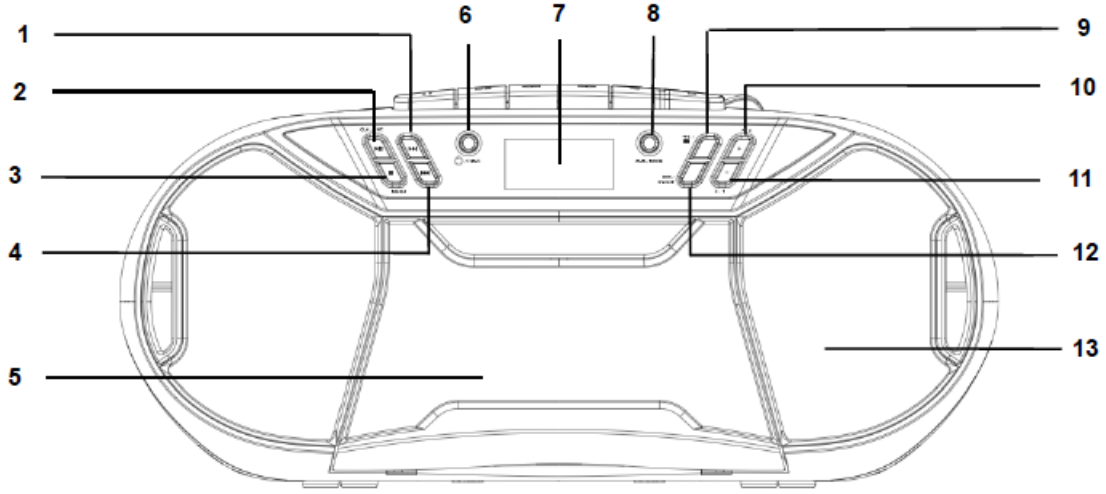

1. Botón SALTAR+/SINTONIZAR+
2. Botón INTRO/REPRODUCCIÓN/PAUSA/RELOJ
3. Botón PARADA/MENÚ
4. Botón SALTAR-/SINTONIZAR-
5. PUERTA DEL CASETE
6. Botón EN ESPERA/FUNCIÓN
7. PANTALLA
8. Botón AMS/MODO
9. Botón ANTERIOR/CARPETA
10. Botón VOLUMEN+/ALARMA 2
11. Botón VOLUMEN-/ALARMA 1
12. Botón INFORMACIÓN / RETARDO
13. ALTAVOZ

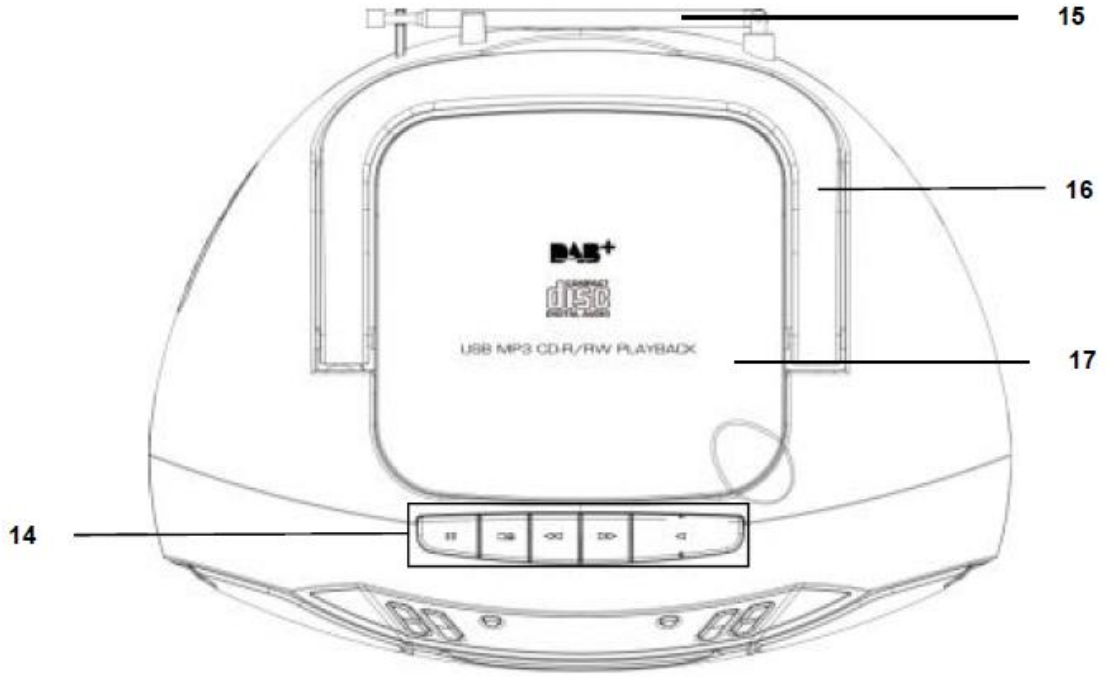

14. BOTONES DE REPRODUCCIÓN DE CINTAS
15. ANTENA FM
16. MANGO
17. PUERTA DEL CD

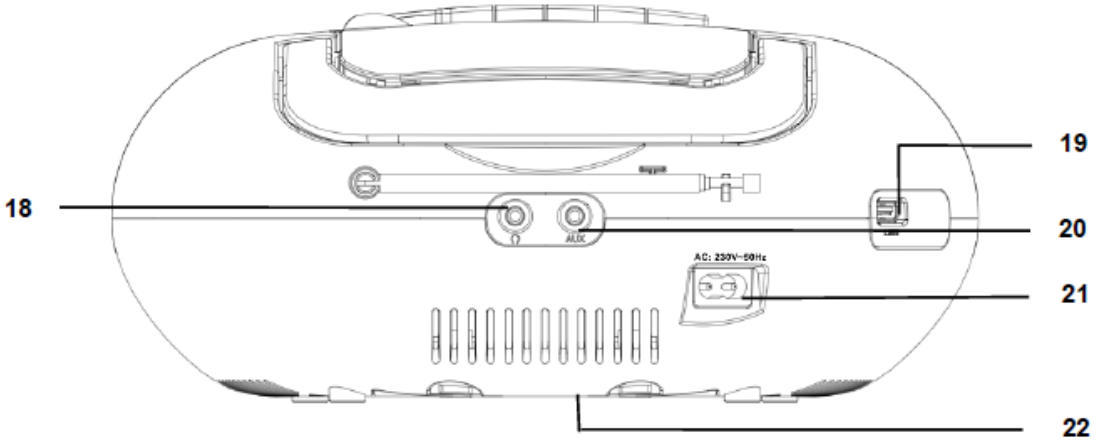

18. TOMA DE AURICULARES
19. TOMA USB
20. TOMA DE ENTRADA AUXILIAR
21. TOMA CA
22. COMPARTIMENTO DE LAS PILAS

Encendido de la unidad

- Pulse el botón “STANDBY/FUNCTION” para encender el aparato.
- Pulse el botón “STANDBY/FUNCTION” durante aproximadamente 3 segundos para cambiarlo a modo en espera.

Alimentación eléctrica

- Este estéreo portátil puede usarse con el cable de alimentación que se adjunta o con 6 pilas tamaño “C” (no se incluyen las pilas)

- **Configurar el reloj y la fecha**

El sistema debe estar en modo en espera para configurar el reloj.

1. Mantenga pulsado el botón “ENTER/PLAY/PAUSE/CLOCK” durante aproximadamente 2 segundos.
2. Use los botones “SKIP+/TUNING+” y “SKIP-/TUNING-” para fijar el formato de la hora “12/24hr”.
3. Pulse el botón “ENTER/PLAY/PAUSE/CLOCK” para confirmarlo.
4. Use los botones “SKIP+/TUNING+” o “SKIP-/TUNING-” para configurar las horas.
5. Pulse el botón “ENTER/PLAY/PAUSE/CLOCK” para confirmar la hora.
6. Repita los pasos 4 y 5 para fijar los minutos / fecha.

Configurar la hora de la alarma

El sistema debe estar en modo en espera para configurar la alarma.

Tiene la opción de configurar dos alarmas. Proceda de la siguiente manera:

1. Pulse el botón “VOLUMEN-/ALARMA 1” durante aproximadamente 3 segundos. Las horas empezarán a parpadear.

2. Configúrelas con los botones “SKIP+/TUNING+” o “SKIP-/TUNING-”.
3. Pulse el botón “VOLUMEN-/ALARMA 1” para confirmarlo. Los minutos parpadearán.
4. Configúrelos con los botones “SKIP+/TUNING+” o “SKIP-/TUNING-”.
5. Pulse el botón “VOLUMEN-/ALARMA 1” para confirmarlo. Posteriormente seleccione el tipo de despertador con los botones “SKIP+/TUNING+” o “SKIP-/TUNING-”. Pulse el botón “VOLUMEN-/ALARMA 1” para confirmarlo.

Cómo cambiar las funciones / modos del estéreo portátil

Una vez que haya encendido el estéreo portátil, pulse brevemente el botón STANDBY/FUNCTION para cambiar los modos.

Por ejemplo, para reproducir el CD, asegúrese de que se encuentra en modo CD.

Menú DAB

Pulse el botón “STOP/MENU” para seleccionar el menú de la radio DAB. Pulse “SKIP+/TUNING+” para elegir los siguientes menús DAB y confirmarlos con el botón “ENTER/PLAY/PAUSE/CLOCK”:

- Búsqueda completa:

Inicia la búsqueda de emisoras. Se busca la banda de la frecuencia DAB en busca de emisoras.

- Sistema
- Idioma
- Actualización horaria
- Reinicio de fábrica
- Versión de SW (Versión de software)

TODOS LOS DERECHOS RESERVADOS, COPYRIGHT DENVER ELECTRONICS A/S

DENVER®

www.denver-electronics.com

Los equipos eléctricos y electrónicos contienen materiales, componentes y sustancias que pueden ser nocivas para su salud y el medioambiente si no se maneja correctamente el material de desecho (equipo eléctrico y electrónico desechado).

Los equipos eléctricos y electrónicos aparecen marcados con un símbolo de cubo de basura tachado; véase arriba. Este símbolo significa que los equipos eléctricos y electrónicos no deben eliminarse con el resto de residuos domésticos, sino que deben eliminarse de forma separada.

Todas las ciudades disponen de puntos de recogida establecidos, donde bien se puede enviar los equipos eléctricos y electrónicos de forma gratuita en las estaciones de reciclaje u otros puntos de reciclaje, o que se le recojan de sus domicilios. Puede obtener información adicional en el departamento técnico de su ciudad.

Por la presente, Inter Sales A/S declara que el tipo de equipo radioeléctrico TDC-250 es conforme con la Directiva 2014/53/EU. El texto completo de la declaración de conformidad de la UE está disponible en la siguiente dirección de Internet: Entre en: www.denver-electronics.com y después haga clic en el ICONO búsqueda situado en la línea superior de la página web. Escriba el número de modelo: TDC-250 . Ahora entre en la página del producto y la directiva roja se encuentra bajo descargas / otras descargas

Rango de funcionamiento del alcance de frecuencia:
Potencia de salida máxima:

DENVER ELECTRONICS A/S

Omega 5A, Soeften

DK-8382 Hinnerup

Dinamarca

www.facebook.com/denverelectronics