DENVER®

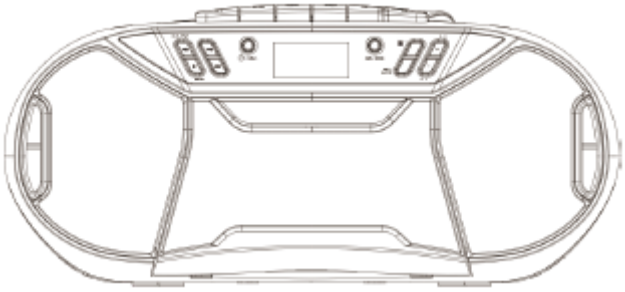

DAB/USB/MP3/CD/UKW-Radio mit PLL-Tuner/Kassettenlaufwerk
Tragbare Boombox
DENVER TDC-250
Bedienungsanleitung

Überblick über die Komponenten

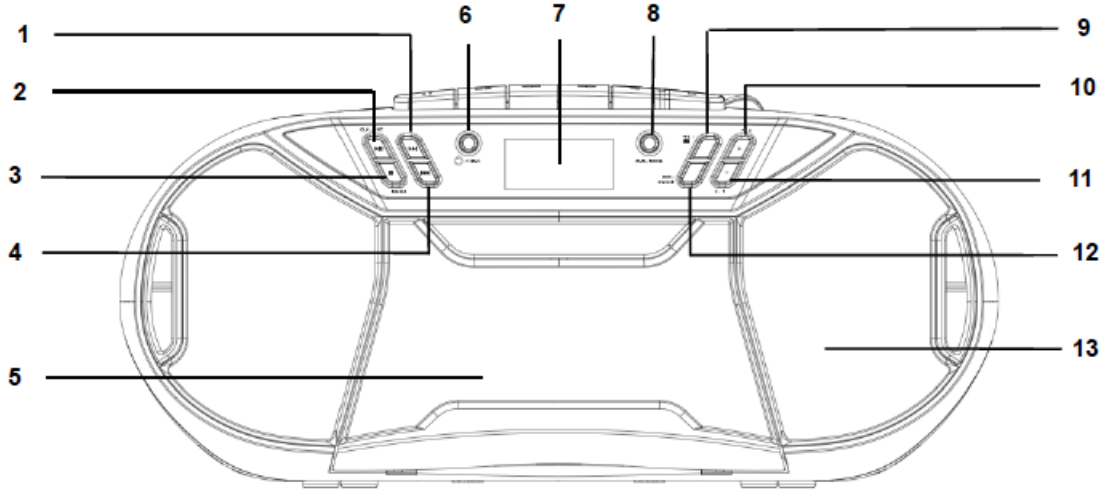

1. Taste ÜBERSPRINGEN/ABSTIMMEN AUFWÄRTS
2. Taste ENTER/WIEDERGABE/PAUSE/UHRZEIT
3. Taste STOPP/MENÜ
4. Taste ZURÜCKSPRINGEN/ABSTIMMEN ABWÄRTS
5. TÜR KASSETTENLAUFWERK
6. Taste STANDBY/FUNKTION
7. DISPLAY
8. Taste AUTOMATISCHE MUSIKSUCHE/MODUS
9. Taste SPEICHERPLATZ/VERZEICHNIS
10. Taste LAUTSTÄRKE ANHEBEN/WECKALARM 2
11. Taste LAUTSTÄRKE VERRINGERN/WECKALARM 1
12. Taste INFORMATION/SCHLUMMERN
13. LAUTSPRECHER

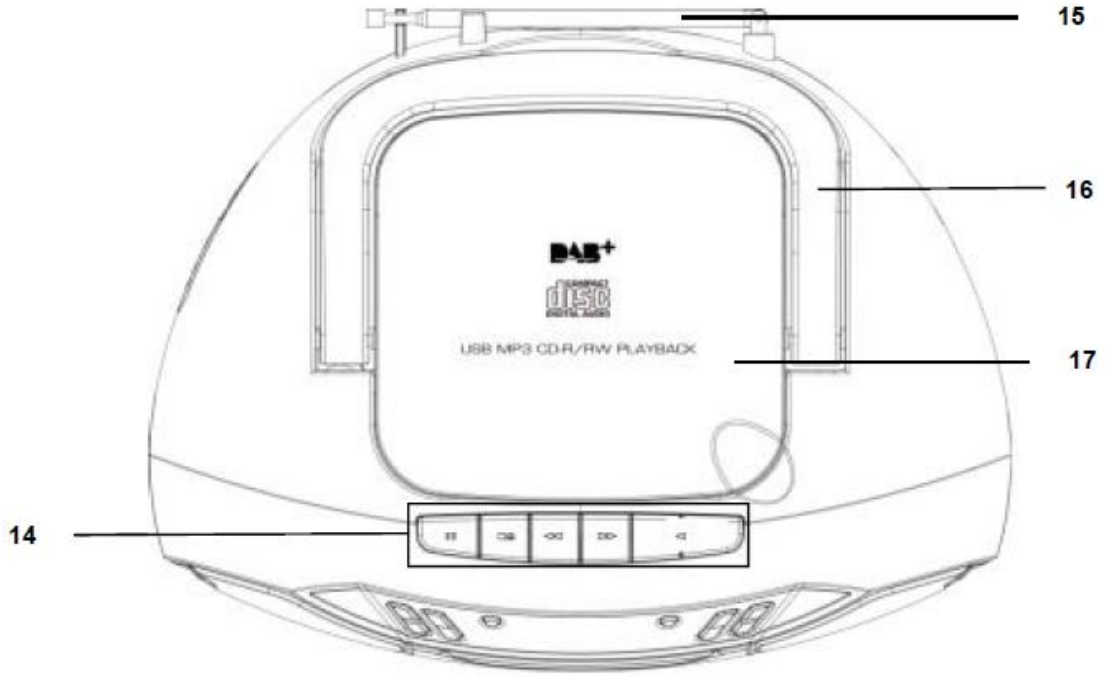

14. TASTEN FÜR DIE KASSETTENWIEDERGABE
15. UKW-ANTENNE
16. GRIFF
17. CD-FACH

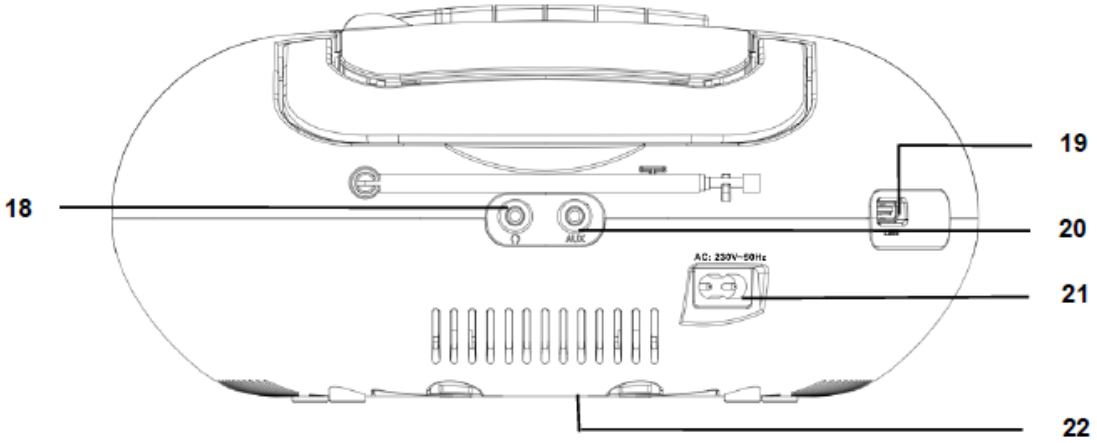

18. KOPFHÖRERBUCHSE
19. USB-BUCHSE
20. AUX-EINGANGSBUCHSE
21. AC-NETZANSCHLUSSBUCHSE
22. BATTERIEFACH

Einschalten des Geräts

- Drücken Sie die Taste „STANDBY/FUNCTION“, um das Gerät einzuschalten.
- Halten Sie die Taste „STANDBY/FUNCTION“ ca. 3 Sekunden lang gedrückt, um in den Standby-Modus zu wechseln.

Stromversorgung

- Diese Boombox kann über das mitgelieferte Netzkabel oder über 6 Batterien des Typs C (Babyzelle) (Batterien nicht im Lieferumfang enthalten) betrieben werden

- **Uhrzeit und Datum einstellen**

Die Uhrzeit kann nur im Standby-Modus eingestellt werden.

1. Halten Sie die Taste „ENTER/PLAY/PAUSE/CLOCK“ ca. 2 Sekunden lang gedrückt.
2. Drücken Sie die Taste „SKIP+/TUNING+“ oder „SKIP-/TUNING-“, um eines der Zeitformate „12/24hr“ auszuwählen.
3. Drücken Sie die Taste „ENTER/PLAY/PAUSE/CLOCK“, um Ihre Auswahl zu bestätigen.
4. Drücken Sie die Taste „SKIP+/TUNING+“ oder „SKIP-/TUNING-“, um die Stunden einzustellen.
5. Drücken Sie die Taste „ENTER/PLAY/PAUSE/CLOCK“, um die Stunden zu bestätigen.
6. Wiederholen Sie die Schritte 4 und 5, um die Minuten/das Datum einzustellen.

Weckrufzeit einstellen

Der Weckruf kann nur im Standby-Modus eingestellt werden.

Sie können zwei Weckrufe einstellen. Gehen Sie hierfür wie folgt vor:

1. Drücken Sie die Taste „VOLUME-/ALARM 1“ ca. 3 Sekunden lang. Die Stunden beginnen zu

blinken.

2. Stellen Sie die Stunden mit der Taste „SKIP+/TUNING+“ oder „SKIP-/TUNING-“ ein.
3. Drücken Sie die Taste „VOLUME-/ALARM 1“, um Ihre Einstellung zu bestätigen. Jetzt blinken die Minuten.
4. Stellen Sie die Minuten mit der Taste „SKIP+/TUNING+“ oder „SKIP-/TUNING-“ ein.
5. Drücken Sie die Taste „VOLUME-/ALARM 1“, um Ihre Einstellung zu bestätigen. Wählen Sie nun mit der Taste „SKIP+/TUNING+“ oder „SKIP-/TUNING-“ die Weckalarmart aus. Drücken Sie die Taste „VOLUME-/ALARM 1“, um Ihre Einstellung zu bestätigen.

Änderung der Funktion/des Modus der Boombox

Drücken Sie nach dem Einschalten der Boombox kurz die Taste „STANDBY/FUNCTION“, um den Modus zu ändern.

Wechseln Sie beispielsweise in den CD-Modus, um eine CD wiederzugeben.

DAB-Menü

Drücken Sie die Taste „STOP/MENU“, um das DAB-Radiomenü auszuwählen. Drücken Sie die Taste „SKIP+/TUNING+“, um einen der nachstehenden DAB-Menüpunkte auszuwählen und bestätigen Sie Ihre Auswahl mit der Taste „ENTER/PLAY/PAUSE/CLOCK“:

- Full scan:

Startet das Scannen nach DAB-Radiosendern. Das Gerät scannt das DAB-Frequenzband auf vorhandene Sender.

- System
- Sprache
- Uhrzeit aktualisieren:
- Rücksetzen auf Werkseinstellung
- SW version (Softwareversion)

ALLE RECHTE VORBEHALTEN, URHEBERRECHTE DENVER ELECTRONICS A/S

DENVER®

www.denver-electronics.com

Elektrische und elektronische Geräte enthalten Materialien, Bauteile und Substanzen, die Ihrer Gesundheit oder der Umwelt schaden können, falls das Abfallmaterial (entsorgte elektrische und elektronische Geräte) nicht ordnungsgemäß entsorgt wird.

Elektrische und elektronische Geräte sind mit einer durchkreuzten Mülltonne gekennzeichnet. Dieses Symbol bedeutet, dass die elektrischen und elektronischen Geräte nicht mit dem restlichen Haushaltsmüll sondern getrennt davon entsorgt werden müssen.

In allen Städten befinden sich Sammelstellen, an denen elektrische und elektronische Geräte entweder kostenlos bei Recyclingstellen abgegeben werden können oder auch direkt eingesammelt werden. Weitere Informationen erhalten Sie bei der Umweltbehörde Ihrer Gemeinde.

Hiermit erklärt Inter Sales A/S, dass der Funkanlagentyp TDC-250 der Richtlinie 2014/53/EU entspricht. Der vollständige Text der EU-Konformitätserklärung ist unter der folgenden Internetadresse verfügbar:
Bitte geben Sie „www.denver-electronics.com“ ein. Klicken Sie dann auf das Suchen-SYMBOL in der oberen Leiste der Webseite und geben Sie hier die Modellnummer „ TDC-250 “ ein.
Sie gelangen nun zur Produktseite. Die Funkanlagenrichtlinie (Richtlinie 2014/53/EU) finden Sie unter „downloads/other downloads“.
Betriebsfrequenzbereich:
Max. Ausgangsleistung:

DENVER ELECTRONICS A/S
Omega 5A, Soeften
DK-8382 Hinnerup
Dänemark
www.facebook.com/denverelectronics