DENVER®

DAB/USB/MP3/CD/PLL FM-radio/Kassette
Bærbar Boombox
DENVER TDC-250
Betjeningsvejledning

Oversigt over knapper og kontroller

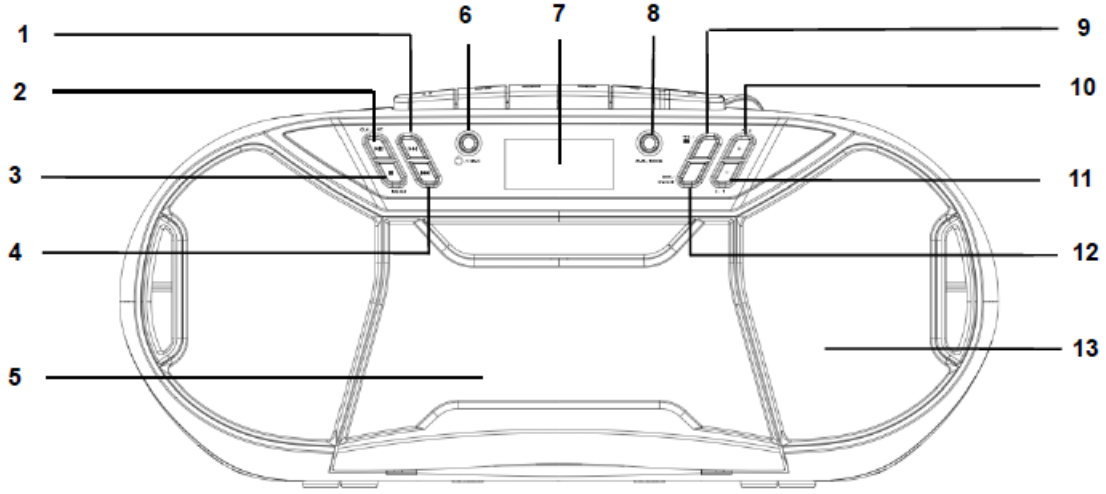

1. Knappen SKIP+/TUNING+ (spring+/tuning+)
2. Knappen ENTER/AFSPIL/PAUSE/UR
3. Knappen STOP/MENU
4. Knappen SKIP-/TUNING- (spring-/tuning-)
5. LÅGE TIL KASSETTERUM
6. Knappen STANDBY/FUNCTION
7. DISPLAY
8. Knappen AMS/MODE (tilstand)
9. Knappen PRE./FOLDER (mappe)
10. Knappen VOLUME+/ALARM 2
11. Knappen VOLUME-/ALARM 1
12. Knappen INFO/SNOOZE
13. HØJTTALER

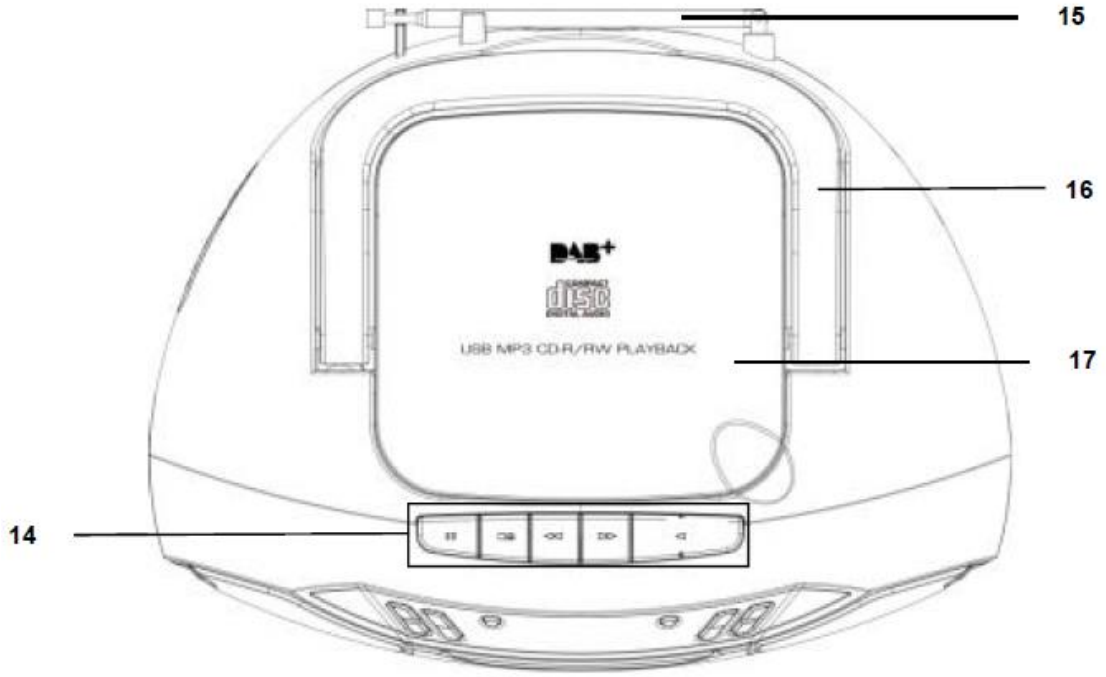

14. KNAPPER TIL KASSETTEAFSPILLER
15. FM-ANTENNE
16. BÆREHÅNDTAG
17. LÅGE TIL CD-RUM

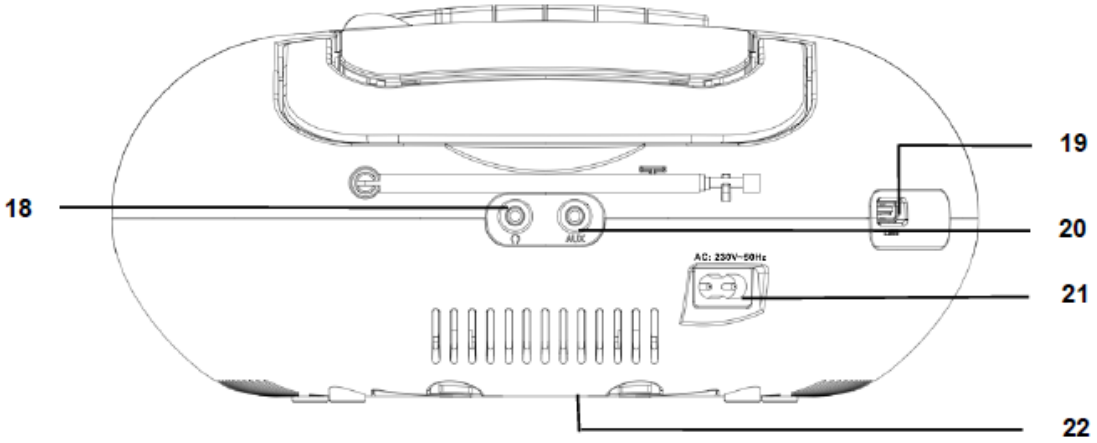

18. STIK TIL HOVEDTELEFONER
19. USB-TERMINAL
20. AUX-IN-TERMINAL
21. AC-STRØMINDTAG
22. BATTERIRUM

Tænde enheden

- Tryk på knappen "STANDBY/FUNCTION" for at tænde enheden.
- Tryk på knappen "STANDBY/FUNCTION" i ca. 3 sekunder for at stille enheden på standby.

Strømforsyning

- Denne boombox kan anvendes med det medfølgende strømkabel eller med 6 stk. batterier str. "C" (batterier medfølger ikke)

- **Indstilling af ur og dato**

Systemet skal stå på standby, mens uret indstilles.

1. Tryk og hold knappen "ENTER/AFSPIL/PAUSE/UR" i ca. 2 sekunder.
2. Brug knapperne "SKIP+/TUNING+" eller "SKIP-/TUNING-" til at vælge tidsformat "12/24hr".
3. Tryk på knappen "ENTER/AFSPIL/PAUSE/UR" for at bekræfte.
4. Brug knapperne "SKIP+/TUNING+" eller "SKIP-/TUNING-" til at indstille timetallet.
5. Tryk på knappen "ENTER/AFSPIL/PAUSE/UR" for at bekræfte timetallet.
6. Gentag trin 4 og 5 for at indstille minuttal/dato.

Indstilling af alarmtidspunkt

Systemet skal stå på standby, mens alarmen indstilles.

Du kan indstille to alarmer. Gør som følger:

1. Tryk på knappen "VOLUME-/ALARM 1" i ca 3 sekunder. Timetallet begynder at blinke.
2. Indsæt timetallet med knappene "SKIP+/TUNING+" eller "SKIP-/TUNING-".
3. Tryk på knappen "VOLUME-/ALARM 1" for at bekræfte. Minuttallet begynder at blinke.

4. Indsæt minuttallet med knapperne “SKIP+/TUNING+” eller “SKIP-/TUNING-”.
5. Tryk på knappen “VOLUME-/ALARM 1” for at bekræfte. Vælg herefter vækketype med knapperne “SKIP+/TUNING+” eller “SKIP-/TUNING-”. Tryk på knappen “VOLUME-/ALARM 1” for at bekræfte.

Sådan vælges en anden funktion/tilstand på din boombox

Når du har tændt din boombox, skal du trykke kort på knappen STANDBY/FUNCTION for at ændre funktion.

Hvis du fx vil afspille CD, skal du stille enheden i CD-tilstand.

DAB-menu

Tryk på knappen “STOP/MENU” for at åbne DAB-radiomenuen. Tryk på knappen “SKIP+/TUNING+” for at vælge blandt følgende punkter i DAB-menuen, og bekræft med knappen “ENTER/AFSPIL/PAUSE/UR”:

- Fuld kanalsøgning:

Start søgning efter stationer. DAB frekvensbåndet gennemsøges efter stationer.

- System
- Sprog
- Tidsopdatering
- Nulstilling
- SW-version (Software-version)

ALLE RETTIGHEDER RESERVERET, COPYRIGHT DENVER ELECTRONICS A/S

DENVER®

www.denver-electronics.com

Elektrisk og elektronisk udstyr indeholder materialer, komponenter og stoffer, der kan være skadelige for menneskers sundhed og for miljøet, hvis affaldet (kasseret elektrisk og elektronisk udstyr) ikke håndteres korrekt.

Elektrisk og elektronisk udstyr er mærket med en overkrydset skraldespand, som vist på symbolet herover. Den symboliserer, at elektrisk og elektronisk udstyr ikke må bortskaffes sammen med usorteret husholdningsaffald, men skal indsamles særskilt.

Alle kommuner har etableret indsamlingsordninger, hvor kasseret elektrisk og elektronisk udstyr gratis kan afleveres af borgerne på genbrugsstationer og andre indsamlingssteder eller bliver afhentet direkte fra husholdningerne. Nærmere information kan fås hos kommunens tekniske forvaltning.

Hermed erklærer Inter Sales A/S, at radioudstyrstypen TDC-250 er i overensstemmelse med direktiv 2014/53/EU. EU-overensstemmelseserklæringens fulde tekst kan findes på følgende internetadresse: Gå venligst ind på: www.denver-electronics.com og klik på søge ikonet på toplinjen. Skriv modelnummer:TDC-250. Gå herefter ind på produktsiden, og red direktivet er fundet under "downloads/other downloads"

Driftsfrekvensområde:
Maximal udgangseffekt:

DENVER ELECTRONICS A/S
Omega 5A, Søften
DK-8382 Hinnerup
Danmark
www.facebook.com/denverelectronics